Nikon

Printed in Japan
SB3E03(7C)
6MWA307C-03 ▲ G13

Jp ワイヤレスモバイルアダプター WU-1a
ワイヤレスモバイルアダプター WU-1b
使用説明書

En Wireless Mobile Adapter WU-1a
Wireless Mobile Adapter WU-1b
User's Manual

Fr Transmetteur sans fil pour mobile WU-1a
Transmetteur sans fil pour mobile WU-1b
Manuel d'utilisation

Kr 무선 모바일 어댑터 WU-1a
무선 모바일 어댑터 WU-1b
사용설명서

Sc 无线移动适配器 WU-1a
无线移动适配器 WU-1b
使用说明书

Es Adaptador móvil inalámbrico WU-1a
Adaptador móvil inalámbrico WU-1b
Manual del usuario

Pb Adaptador móvel sem fio WU-1a
Adaptador móvel sem fio WU-1b
Manual do usuário

NIKON CORPORATION

イラストは WU-1a です。/
Illustrations show WU-1a./
Les illustrations représentent le WU-1a./
삽화는 WU-1a를 보여줍니다.

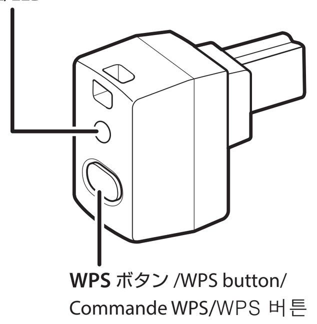

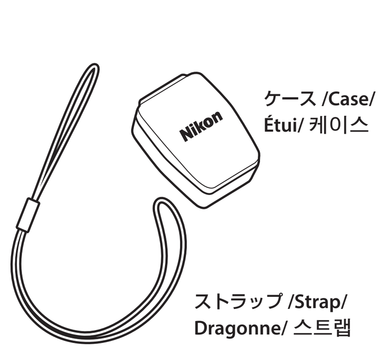

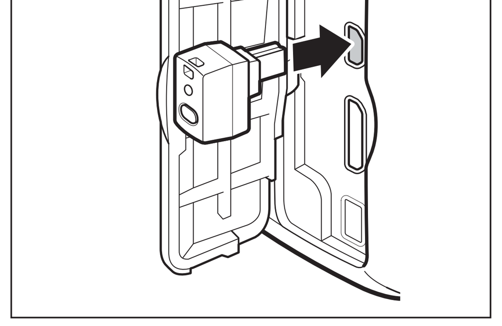

図 1：D3200 への取り付け例 /
Figure 1: Inserting the adapter (D3200 shown)/
Figure 1 : insertion du transmetteur (D3200 sur l'illustration)/
그림 1: 어댑터 삽입(예 D3200)

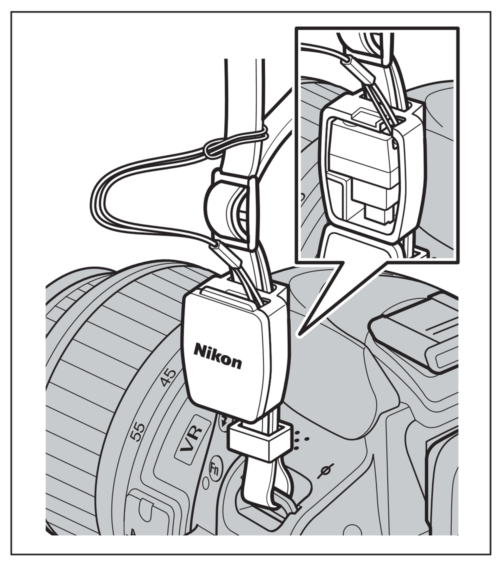

図 2：ストラップおよびケースの取り付け推奨例 /
Figure 2: Example of how the strap and case should be attached/
Figure 2 : exemple de fixation de la dragonne et de l'étui/
그림 2: 스트랩과 케이스의 부착 상태 보기

日本語

このたびはニコンワイヤレスモバイルアダプターをお買い上げくださいまして、誠にありがとうございます。本製品をカメラに装着すると、Wi-Fi 通信機能を内蔵したスマートフォンやタブレット端末などのスマートデバイスとの双方向通信ができます。ご使用の前に、本書、Wireless Mobile Utility およびカメラの使用説明書をよくお読みください。なお、本製品に対応したカメラについては、お使いのカメラの使用説明書でご確認ください。

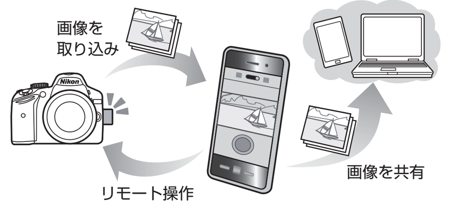

Wireless Mobile Utility の動作環境やインストール方法、およびスマートデバイスとカメラを無線で接続する方法は、次の Web サイトより Wireless Mobile Utility の使用説明書（PDF）をダウンロードしてご確認ください。

http://nikonimglib.com/ManDL/WMAU/

※ 本使用説明書では、Android でのインストール方法と接続方法を記載しています。

電波に関するご注意

1 本製品は電波法に基づく認証および技術基準適合認定を受けています。従って、本製品を使用するときに無線局の免許は必要ありません。

2 本製品はご購入された国の電波に関する法律に準拠しており、本製品の無線機能はご購入された国以外ではご使用になれませんのでご注意ください。ご購入国以外でのご使用については、当社では一切の責任を負いかねます。ご購入された国が不明確で判断ができないときはお近くのサービス機関またはカスタマーサポートセンターにご相談ください。

3 電子レンジ付近などの磁場、静電気、電波障害が発生するところでは本製品を使用しないでください（環境により電波が届かない場合があります。）
※ 2.4GHz 付近の電波を使用しているものの近くで使用すると双方の処理速度が落ちる場合があります。

4 本製品は、技術基準適合認定を受けていますので、以下の事項をおこなうと法律で罰せられることがあります。
- 本製品を分解 / 改造すること
- 本製品に印刷してある証明ラベルをはがすこと

5 本製品の使用する周波数帯は、以下の機器や無線局と同じ周波数帯です。
- 産業・科学・医療用機器
- 工場の製造ライン等で使用されている移動体識別用の無線局
  1 構内無線局（免許を要する無線局）
  2 特定小電力無線局（免許を要しない無線局）
- アマチュア無線局（免許を要する無線局）

6 本製品を使用する場合は、前項の機器や無線局と電波干渉する恐れがあるため、以下の事項に注意してください。
- 本製品を使用する前に、近くで移動体識別用の構内無線局及び特定小電力無線局並びにアマチュア無線局が運用されていないことを確認してください。
- 万一、本製品から移動体識別用の構内無線局に対して電波干渉の事例が発生した場合は、速やかに本製品の使用周波数を変更して、電波干渉をしないようにしてください。
- その他、本製品から移動体識別用の特定小電力無線局あるいはアマチュア無線局に対して電波干渉の事例が発生した場合など何かお困りのことが起きたときは、ニコンカスタマーサポートセンターへお問い合わせください。

本製品は IEEE802.11b/g 準拠、また IEEE802.11n 相当の高速データ転送技術を取り入れたものです。また本製品は、電波法に基づく認証を受けており、機器に添付されている以外の証明ラベルは次の通りです。

R 007-AA0043　2.4DSOF4

2.4GHz 帯は変調方式として DSSS、OFDM 変調方式を採用し、与干渉距離は IEEE802.11b/g の場合は 40m です。

安全上のご注意

ご使用の前に「安全上のご注意」をよくお読みの上、正しくお使いください。この「安全上のご注意」は、製品を安全に正しくご使用になり、あなたや他の人々への危害や財産への損害を未然に防止するために重要な内容を記載しています。お読みになった後は、お使いになる方がいつでも見られるところに必ず保管してください。

表示と意味は、次のようになっています。

⚠ 警告	この表示を無視して、誤った取り扱いをすると、人が死亡または重傷を負う可能性が想定される内容を示しています。
⚠ 注意	この表示を無視して、誤った取り扱いをすると、人が傷害を負う可能性が想定される内容および物的損害の発生が想定される内容を示しています。

お守りいただく内容の種類を、次の絵表示で区分し、説明しています。

絵表示の例

△ 記号は、注意（警告を含む）を促す内容を告げるものです。図の中や近くに具体的な注意内容（左図の場合は感電注意）が描かれています。

⃠ 記号は、禁止（してはいけないこと）の行為を告げるものです。図の中や近くに具体的な禁止内容（左図の場合は分解禁止）が描かれています。

● 記号は、行為を強制すること（必ずすること）を告げるものです。図の中や近くに具体的な強制内容（左図の場合はプラグをコンセントから抜く）が描かれています。

⚠ 警告	
接触禁止	落下などによって破損し、内部が露出した時は、露出部に手を触れないこと
すぐに修理依頼を	感電したり、破損部でケガをする原因となります。
すぐに修理依頼を	熱くなる、煙が出る、こげ臭いなどの異常時は、速やかにカメラの電源を切り、本製品が冷めたことを確認してから取り外すこと ニコンサービス機関に修理を依頼してください。
分解禁止	分解したり修理・改造をしないこと 感電したり、異常動作をしてケガの原因となります。
水かけ禁止	水につけたり、水をかけたり、雨にぬらしたりしないこと 発火したり感電の原因となります。
使用禁止	引火・爆発のおそれのある場所では使わない プロパンガス、ガソリン、可燃性スプレーなどの引火性ガスや粉塵の発生する場所で使用すると、爆発や火災の原因になります。
保管注意	本体および幼児の口に入る小さな付属品は、幼児の手の届くところに置かない 幼児の飲み込みの原因となります。 万一飲み込んだ場合は直ちに医師にご相談ください。

⚠ 注意	
感電注意	ぬれた手でさわらないこと 感電の原因になることがあります。
使用注意	カメラに取り付けた状態で、長時間直接触れないこと 使用中に温度が高くなる部分があり、低温やけどの原因になることがあります。
保管注意	本製品は、幼児の手の届くところに置かない ケガの原因になることがあります。
使用注意	航空機内に持ち込む時は、離着陸時にはカメラから取り外すこと 飛行中は無線機能を使用しないこと 病院で使うときは病院の指示に従うこと 本製品が出す電磁波や無線電波などにより、航空機の計器や医療機器に影響を与えるおそれがあります。（無線 LAN システムが装備されている航空機では、離着陸時を除き無線機能を利用できる場合があります。詳しくは航空会社にお問い合わせください。）

⚠ 注意	
禁止	本製品は布団でおおったり、つつんだりして使用しないこと 熱がこもりケースが変形し、火災の原因となることがあります。
放置禁止	窓を閉め切った自動車の中や直射日光が当たる場所など、異常に温度が高くなる場所に放置しないこと 内部の部品に悪影響を与え、火災の原因となることがあります。

ご確認ください

■ 本製品を安心してお使いいただくために
本製品は、当社製のカメラに適合するように作られておりますので、当社製品との組み合せでご使用ください。
- 他社製品や模倣品と組み合わせてお使いになると、事故・故障などが起こる可能性があります。その場合、当社の保証の対象外となりますのでご注意ください。

■ 大切な撮影データを送信する前に
大切な撮影データ（結婚式や海外旅行など）を送信する前には、必ず送信テストを行って正常に機能することを事前に確認してください。本製品の故障に起因する付随的損害（撮影に要した諸費用および利益喪失等に関する損害等）についての補償はご容赦願います。

■ 保証書について
本製品には「保証書」が付いていますのでご確認ください。「保証書」は、お買い上げの際、ご購入店からお客様へ直接お渡しすることになっています。必ず「ご購入年月日」「ご購入店」が記入された保証書をお受け取りください。「保証書」をお受け取りにならないと、ご購入 1 年以内の保証修理が受けられないことになります。お受け取りにならなかった場合は、ただちに購入店にご請求ください。

■ 使用説明書について
- この使用説明書の一部または全部を無断で転載することは、固くお断りいたします。
- 仕様・性能は予告なく変更することがありますので、ご承知ください。
- 使用説明書の誤りなどについての補償はご容赦ください。
- 使用説明書の内容が破損などによって判読できなくなったときは、ニコンサービス機関にて新しい使用説明書をお求めください（有料）。

■ 著作権についてのご注意
あなたがカメラで撮影したものは、個人として楽しむなどの他は、著作権上、権利者に無断で使うことができません。なお、実演や興業、展示物の中には、個人として楽しむなどの目的であっても、撮影を制限している場合がありますのでご注意ください。また、著作権の対象となっている画像は、著作権法の規定による範囲内で使用する以外は、ご利用いただけませんのでご注意ください。

■ セキュリティーについて
本製品は電波を利用して情報を交換するため、電波の届く範囲で自由に無線接続が可能であるという利点がありますが、セキュリティーに関する設定を行っていない場合、以下のような問題が発生する可能性があります。
- 情報の漏洩：悪意ある第三者が電波を故意に傍受し、ID やパスワードなどの個人情報が漏洩する可能性があります。
- 不正アクセス：悪意ある第三者が無断でネットワークにアクセスして、なりすまし、情報の改ざんなどの行為を行う可能性があります。

また、本製品にセキュリティーを設定したにもかかわらず、無線 LAN の仕様上、特殊な方法によりセキュリティーが破られることもありますので、ご理解の上ご使用ください。

■ 本製品は無線 LAN 機器としてお使いください。万一、無線 LAN 機器以外として使用されたことにより損害が発生した場合、当社はいかなる責任も負いかねますので、あらかじめご了承ください。
- 医療機器や人命に直接的または間接的に関わるシステムなど、高い安全性が要求される用途には使用しないでください。
- 無線 LAN 機器よりも高い信頼性が要求される機器や電算機システムなどの用途に使用するときはご使用になるシステムの安全設計や故障に対する適切な処置を万全に行ってください。

■ 本製品は、米国輸出規制（EAR）を含む米国法の対象であり、米国政府指定の輸出規制国（キューバ、イラン、北朝鮮、スーダン、シリア）への輸出や持ち出しには、米国政府の許可が必要となりますので、ご注意ください。なお、輸出規制国は変更されている可能性がありますので、詳しくは米国商務省へお問い合わせください。

■ WU-1b の USB 端子に付いているゴムが破損した場合は、そのまま使用せず販売店またはニコンサービス機関に修理を依頼してください。

■ 本製品を譲渡 / 廃棄するときのご注意
本製品を譲渡 / 廃棄するときは、設定を工場出荷時に戻してください。設定を工場出荷時に戻す方法については、「工場出荷時設定に戻すには」をご覧ください。

使用方法

Step 1 スマートデバイスにソフトウェアをインストールする

1 スマートデバイスで Google Play サービスに接続して、「Wireless Mobile Utility」を検索する

2 Wireless Mobile Utility をインストールする

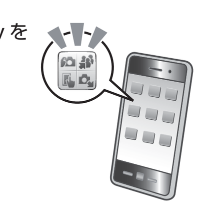

Step 2 スマートデバイスとカメラを無線接続する

1 カメラに本製品を取り付けて、カメラの電源を ON にする（図 1）

> ⚠ **カメラに取り付けた状態で、長時間直接触れないこと**
> 使用中に温度が高くなる部分があり、低温やけどの原因になることがあります。

2 スマートデバイスを WPS 待ち受け状態にする
［Wi-Fi 設定］から［WPS ボタン接続］を選ぶと、待ち受け状態となります。

> **WPS について**
> 「WPS（Wi-Fi Protected Setup)」とは，無線 LAN 機器の接続とセキュリティーの設定を簡単に実行するための規格です。スマートデバイスによって、設定方法や待ち受け時間が異なります。［WPS ボタン接続］の詳細については、お使いのスマートデバイスの説明書をご覧ください。

3 本製品の WPS ボタンを約 5 秒間長押しする
LED ランプが緑の点滅から赤と緑の交互点滅となり、接続準備が整います。

> **手動で無線接続を行うには**
> *1* スマートデバイスの Wi-Fi 設定を選択します。
> *2* 本製品の SSID を選択します。
> SSID の初期値は "Nikon_WU_" で始まります。
> LED ランプが緑の点灯に変われば接続完了です。

Step 3 Wireless Mobile Utility を起動する

本製品の LED ランプが緑の点灯に変われば接続完了です。スマートデバイスに Wireless Mobile Utility のトップ画面が表示されます。

これで、スマートデバイスとカメラの接続は完了です。詳しい操作方法については、Wireless Mobile Utility の使用説明書をご覧ください。

通信状態について

カメラと本製品の通信状態は、本製品の LED ランプで確認できます。

LED ランプ	点滅周期	状態
○ 緑 / 点灯	—	接続中
緑 / やや遅い点滅	2 秒に 1 回	接続待機中
緑 / やや速い点滅	通信速度で変化	通信中
緑 / 蛍点滅※	5 秒に 1 回	スリープ中
赤 / 点滅	0.5 秒に 1 回	接続エラー

※ 徐々に明るくなったり暗くなったりを繰り返します。

スリープ状態からの復帰について

本製品がスリープ状態の時に、本製品の **WPS** ボタンを押すと、スリープ状態から復帰します。

工場出荷時設定に戻すには

本製品の **WPS** ボタンを 10 秒以上長押しすると、LED ランプがオレンジ色に点滅します。その状態で、再度 **WPS** ボタンを押すと、工場出荷時設定に戻ります。

> **付属のストラップとケースについて**
> 本製品の落下や紛失を防ぐために、図 2 のようにお使いになることをおすすめします。

> **カメラから本製品を取り外すには**
> カメラの電源を OFF にしてから、本製品を取外してください。

主な仕様

型式	WU-1a WU-1b
無線 LAN 関連	
準拠規格	IEEE802.11b、IEEE802.11g
伝送方式	IEEE802.11b：DSSS/CCK IEEE802.11g：OFDM
周波数範囲（中心周波数）	2412 ～ 2462MHz（1 ～ 11ch）
通信距離（見通し）	約 10 ～ 15 m
データ転送速度（規格値※）	54 M（bps）
セキュリティー	認証方式：オープンシステム、WPA2-PSK 暗号方式：AES
無線設定	WPS 対応
アクセス方式	インフラストラクチャーモード
通信プロトコル	PTP、PTP-IP
消費電力	最大　約 1.65 W
動作環境	温度：0 ～ 40℃ 湿度：85%以下（結露しないこと）
外形寸法（W × H × D）	WU-1a：約 18 × 21 × 10 mm WU-1b：約 18 × 23 × 10 mm
質量	約 3 g（本体のみ）

※ 表示の数値は、規格の理論上の最大値であり、実際のデータ転送速度を示すものではありません。

> **商標説明**
> - GOOGLE PLAY は Google Inc. の商標です。
> - その他の会社名、製品名は各社の商標、登録商標です。

English

Thank you for your purchase of a Nikon wireless mobile adapter that allows connections between your camera and Wi-Fi equipped smartphones, tablets, and other smart devices (for information on whether your camera can be used with the adapter, see the camera manual). Before using this product, read this manual and the documentation provided with your camera and the Wireless Mobile Utility app.

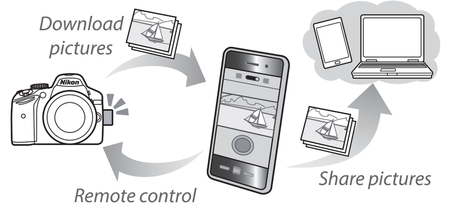

This manual describes the Android version of the Wireless Mobile Utility, specifically how to install the app and connect to the camera. Additional information on system requirements, installation, and establishing a wireless connection between the camera and the smart device can be found in the Wireless Mobile Utility manual, which is available for download from the following website.

http://nikonimglib.com/ManDL/WMAU/

For Your Safety

To prevent damage to your Nikon product or injury to yourself or to others, read the following safety precautions in their entirety before using this product. Keep these safety instructions where all those who use the product will read them.

The consequences that could result from failure to observe the precautions listed in this section are indicated by the following symbol:

> ⚠ This icon marks warnings, information that should be read before using this Nikon product to prevent possible injury.

WARNINGS

⚠ ***Do not disassemble***. Failure to observe this precaution could result in fire, electric shock, or other injury. Should the product break open as the result of a fall or other accident, disconnect the camera power source and take the product to a Nikon-authorized service representative for inspection.

⚠ ***Cut power immediately in the event of malfunction***. Should you notice smoke or an unusual smell coming from the product, immediately turn the camera off. Continued operation could result in injury. Once the product has cooled, remove it and take it to a Nikon-authorized service representative for inspection.

⚠ ***Do not use in the presence of flammable gas***. Failure to observe this precaution could result in explosion or fire.

⚠ ***Keep dry***. Do not immerse in or expose to water or rain. Failure to observe this precaution could result in fire or electric shock.

⚠ ***Do not handle with wet hands***. Failure to observe this precaution could result in electric shock.

⚠ ***Keep out of reach of children***. Failure to observe this precaution could result in injury. In addition, note that small parts constitute a choking hazard. Should a child swallow any part of this product, consult a physician immediately.

⚠ ***Do not remain in contact with the camera or adapter for extended periods while the products are on or in use***. Parts of the product become hot. Leaving the product in direct contact with the skin for extended periods may result in low-temperature burns.

⚠ ***Do not expose to high temperatures***. Do not leave the product in a closed vehicle under the sun or in other areas subject to extremely high temperatures. Failure to observe this precaution could result in fire or in damage to the casing or internal parts.

⚠ ***Follow the instructions of hospital and airline personnel***. This product emits radio frequency radiation that could interfere with medical or navigational equipment. Do not use this product in a hospital or on board an airplane without first obtaining the permission of hospital or airline staff.

Notices

- No part of this manual may be reproduced, transmitted, transcribed, stored in a retrieval system, or translated into any language in any form, by any means, without Nikon's prior written permission.
- Nikon reserves the right to change the specifications of the hardware and software described in this manual at any time and without prior notice.
- Nikon will not be held liable for any damages resulting from the use of this product.
- While every effort has been made to ensure that the information in this manual is accurate and complete, we would appreciate it were you to bring any errors or omissions to the attention of the Nikon representative in your area (address provided separately).

This product, which contains encryption software developed in the United States, is controlled by the United States Export Administration Regulations and may not be exported or re-exported to any country to which the United States embargoes goods. The following countries are currently subject to embargo: Cuba, Iran, North Korea, Sudan, and Syria.

If the rubber on the WU-1b USB connector is damaged, cease use immediately and request repair from a Nikon-authorized service representative.

Notices for Customers in the U. S. A. and Canada

This equipment complies with FCC/IC radiation exposure limits set forth for an uncontrolled environment and meets the FCC radio frequency (RF) Exposure Guidelines in Supplement C to OET65 and RSS-102 of the IC radio frequency (RF) Exposure rules. This equipment has very low levels of RF energy that are deemed to comply without testing of specific absorption ratio (SAR).

This device complies with Part 15 of FCC Rules and Industry Canada licence-exempt RSS standard(s). Operation is subject to the following two conditions: (1) this device may not cause interference, and (2) this device must accept any interference, including interference that may cause undesired operation of this device.

> Trade Name: **Nikon**
> Model: WU-1a, Model: WU-1b
> FCC ID: CGJ2148EA
> IC: 4634A-2148EA

Notices for Customers in the U. S. A.

FCC CAUTION
Changes or modifications not expressly approved by the party responsible for compliance could void the user's authority to operate the equipment.

Co-location
This transmitter must not be co-located or operated in conjunction with any other antenna or transmitter.

Nikon Inc.,
1300 Walt Whitman Road, Melville, New York
11747-3064, U.S.A. Tel.: 631-547-4200

On the Use of Wireless Functions

Pacemakers, hearing aids, and other medical devices can be affected by radio interference from the product, as can aircraft navigational equipment. Users with implantable cardiac pacemakers should remain at least 30 cm from the product. Turn the product off in trains and other crowded places, and either turn the product off or disable all wireless transmissions in the vicinity of medical devices, when in medical institutions and other locations in which wireless devices are prohibited, or when so instructed by airline personnel. Contact the airline for more information on using wireless devices on aircraft. If use of the wireless features of this product causes radio interference, disable the wireless features or turn the product off. Failure to observe this precaution could result in accidents or product malfunction.

Security

Although one of the benefits of this product is that it allows others to freely connect for the wireless exchange of data anywhere within its range, the following may occur if security is not enabled:
- **Data theft**: Malicious third-parties may intercept wireless transmissions to steal user IDs, passwords, and other personal information.
- **Unauthorized access**: Unauthorized users may gain access to the network and alter data or perform other malicious actions.

Note that due the design of wireless networks, specialized attacks may allow unauthorized access even when security is enabled.

Transfer of Ownership/Disposal

Before disposing of this device or transferring ownership to a third party, return settings to factory default values as described in "Restoring Default Settings".

Using the Wireless Mobile Adapter

Step 1 **Install the app to your smart device.**

1 Find the app.
On your smart device, connect to the Google Play service and search for "Wireless Mobile Utility".

2 Install the app.
Follow the on-screen instructions to download and install the app.

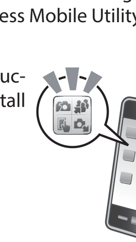

Step 2 **Access the camera from your smart device.**

1 Insert the wireless mobile adapter.
Insert the adapter into your camera (Figure 1) and turn the camera on.

> ⚠ **Do not remain in contact with the camera or adapter for extended periods while the products are on or in use.**
> Parts of the product become hot. Leaving the product in direct contact with the skin for extended periods may result in low-temperature burns.

2 Ready the smart device.
On the smart device, open **Wi-Fi settings** and select **WPS button connection** to ready the device for a WPS button connection.

> **WPS**
> WPS (**W**i-Fi **P**rotected **S**etup) is a standard designed to make it easy to establish a secure wireless network. For information on the steps involved and the length of time the smart device will wait for a connection, see the documentation supplied with the smart device.

3 Press the WPS button for about 5 seconds.
Hold down the WPS button on the wireless mobile adapter until the LED flashes red and green.

> **Manual Wireless Connections**
> **1** Display Wi-Fi settings for the smart device.
> **2** Select the mobile adapter SSID (the default SSID begins with "Nikon_WU_"). The LED will light green when a connection is established.

Step 3 **Start the Wireless Mobile Utility app.**

When a connection is established, the LED will glow green and the main dialog for the Wireless Mobile Utility will be displayed on the smart device.

You can now access the camera from the smart device. For more information, consult the documentation for Wireless Mobile Utility.

Connection Status

The status of the connection between the camera and the wireless mobile adapter is shown by the adapter LED:

LED	Status
○ On (green)	Connected
Flashes green once every 2 s	Ready to connect
Flashes green rapidly (rate varies with connection speed)	Transmitting
Slow green flash once every 5 s	Adapter in sleep mode
Flashes red once every 0.5 s	Connection error

Sleep Mode

To reactivate the adapter after it has entered sleep mode, press the WPS button.

Restoring Default Settings

To restore default settings, keep the WPS button pressed for over 10 seconds and then press the button again when the LED flashes orange.

> **The Supplied Strap and Case**
> Use these accessories as shown in Figure 2 to prevent the adapter being lost or dropped.

> **Deactivating the Adapter**
> To end wireless transmission, turn the camera off and disconnect the adapter.

Specifications

Type	WU-1a WU-1b
Wireless	
Standards	IEEE 802.11b, IEEE 802.11g
Communication protocols	• **IEEE 802.11b**: DSSS/CCK • **IEEE 802.11g**: OFDM
Operating frequency	2412–2462 MHz (channels 1–11)
Range (line of sight)	Approximately 10–15 m/33–49 ft
Data rate*	54 Mbps
Security	• **Authentication**: Open system, WPA2-PSK • **Encryption**: AES
Wireless setup	Supports WPS
Access protocols	Infrastructure
Data transfer protocols	PTP, PTP-IP
Power consumption	Approximately 1.65 W maximum
Operating environment	• **Temperature**: 0–40 °C/32–104 °F • **Humidity**: Less than 85% (no condensation)
Approximate dimensions (W × H × D)	• **WU-1a**: 18 × 21 × 10 mm/ 0.7 × 0.8 × 0.4 in. • **WU-1b**: 18 × 23 × 10 mm/ 0.7 × 0.9 × 0.4 in.
Weight	Approximately 3 g/0.1 oz (body only)

* Maximum logical data rates according to IEEE standard. Actual rates may differ.

> **Trademark Information**
> GOOGLE PLAY is a trademark of Google Inc. All other trade names mentioned in this manual are the trademarks or registered trademarks of their respective holders.

Français

Nous vous remercions d'avoir acheté un transmetteur sans fil Nikon pour mobile, qui permet de connecter votre appareil photo à des périphériques mobiles, comme des smartphones et des tablettes, équipés du Wi-Fi (pour savoir si votre appareil photo peut être utilisé avec le transmetteur, reportez-vous au manuel de l'appareil photo). Avant d'utiliser ce produit, veuillez lire ce manuel et la documentation fournie avec votre appareil photo et avec l'appli Wireless Mobile Utility.

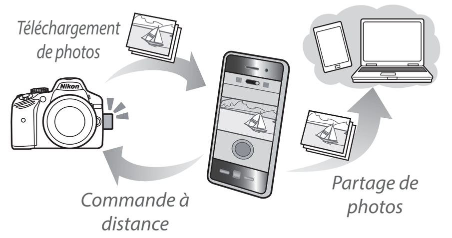

Ce document décrit la version Android de Wireless Mobile Utility et en particulier l'installation de l'appli et la connexion à l'appareil photo. D'autres informations relatives à la configuration système requise, à l'installation et à l'établissement d'une connexion sans fil entre l'appareil photo et le périphérique mobile sont disponibles dans le manuel de Wireless Mobile Utility, téléchargeable depuis le site Web suivant.

http://nikonimglib.com/ManDL/WMAU/

Pour votre sécurité

Afin d'éviter d'endommager votre produit Nikon et de vous blesser ou de blesser un tiers, lisez attentivement et intégralement les consignes de sécurité ci-dessous avant d'utiliser ce produit. Conservez ces consignes de sécurité dans un endroit facilement accessible à tous ceux qui pourraient se servir du produit.

Les conséquences pouvant survenir suite au non-respect des consignes répertoriées dans cette section sont indiquées par le symbole suivant :

> ⚠ Cette icône signale les avertissements et les informations que vous devez lire avant d'utiliser ce produit Nikon, afin d'éviter toute blessure potentielle.

AVERTISSEMENTS

⚠ ***Ne pas démonter.*** Le non-respect de cette consigne peut provoquer un incendie, une électrocution ou une autre blessure. Si le produit s'ouvre à cause d'une chute ou de tout autre accident, retirez l'accumulateur de l'appareil photo et/ou débranchez l'adaptateur secteur et confiez le produit à un centre Nikon agréé pour le faire vérifier.

⚠ ***En cas de dysfonctionnement, couper immédiatement le courant.*** En cas d'apparition de fumée ou d'une odeur inhabituelle provenant du produit, mettez immédiatement l'appareil photo hors tension. Continuer d'utiliser le matériel risque d'entraîner des blessures. Une fois que le produit a refroidi, retirez-le et confiez-le à un centre Nikon agréé pour le faire vérifier.

⚠ ***Ne pas utiliser en présence de gaz inflammable.*** Le non-respect de cette consigne peut provoquer une explosion ou un incendie.

⚠ ***Tenir au sec.*** N'immergez pas le produit dans l'eau et ne l'exposez pas à la pluie. Le non-respect de cette consigne peut provoquer un incendie ou une électrocution.

⚠ ***Ne pas manipuler avec les mains mouillées.*** Le non-respect de cette consigne peut provoquer une électrocution.

⚠ ***Tenir hors de portée des enfants.*** Le non-respect de cette consigne peut provoquer des blessures. En outre, notez que les petites pièces présentent un risque d'étouffement. Si un enfant avalait une pièce quelconque de ce produit, consultez un médecin immédiatement.

⚠ ***Ne pas rester longtemps au contact direct de l'appareil photo ou du transmetteur lorsque ceux-ci sont sous tension ou en cours d'utilisation.*** Certains éléments de ce produit peuvent devenir chauds. Laisser ce produit en contact direct avec la peau pendant de longues périodes peut entraîner des brûlures superficielles.

⚠ ***Ne pas exposer à des températures élevées.*** Ne laissez pas le produit dans un véhicule fermé en plein soleil, ni dans un endroit exposé à des températures extrêmement élevées. Le non-respect de cette consigne peut provoquer un incendie ou endommager le revêtement extérieur ou les pièces internes.

⚠ ***Suivre les instructions dispensées par le personnel hospitalier ou aérien.*** Ce produit émet des radiations de fréquence radio susceptibles d'interférer avec le matériel médical ou de navigation. N'utilisez pas ce produit dans un hôpital ni à bord d'un avion sans avoir obtenu au préalable l'autorisation du personnel hospitalier ou aérien.

Avertissements

- Ce manuel ne doit pas être reproduit, transmis, transcrit, stocké dans un système de recherche documentaire ou traduit en une langue quelconque, en tout ou en partie, et quels qu'en soient les moyens, sans accord écrit préalable de Nikon.
- Nikon se réserve le droit de modifier les caractéristiques techniques du matériel ou des logiciels décrits dans ce manuel à tout moment et sans préavis.
- Nikon ne sera pas tenu responsable des dommages résultant de l'utilisation de ce produit.
- Bien que tous les efforts aient été apportés pour vous fournir des informations précises et complètes dans ce manuel, nous vous saurions gré de porter à l'attention du représentant Nikon de votre pays, toute erreur ou omission ayant pu échapper à notre vigilance (les adresses sont fournies séparément).

Ce produit, qui contient un logiciel de cryptage mis au point aux États-Unis, est contrôlé par les réglementations des exportations américaines (United States Export Administration Regulations) et ne devra pas être exporté ni ré-exporté vers un pays sur lequel les États-Unis exercent un embargo. Les pays suivants sont actuellement sous embargo : Cuba, Iran, Corée du Nord, Soudan et Syrie.

Si le caoutchouc situé sur le connecteur USB du WU-1b est endommagé, cessez immédiatement toute utilisation et confiez le produit à un représentant Nikon agréé pour le faire réparer.

Avertissements à l'attention des clients résidant aux États-Unis et au Canada

Cet équipement est conforme aux limites d'exposition aux rayonnements énoncées pour un environnement non contrôlé et respecte les directives relatives à l'exposition aux fréquences radio (RF) de la FCC du Supplément C des règlements d'exposition aux fréquences radio (RF) OET65 et RSS-102. Cet équipement émet une énergie RF très faible qui est considérée conforme sans évaluation du débit d'absorption spécifique (DAS).

Le présent appareil est conforme à la partie 15 de la réglementation FCC et aux normes CNR exemptes de licence d'Industrie Canada. L'exploitation est autorisée aux deux conditions suivantes : (1) l'appareil ne doit pas produire de brouillage, et (2) l'appareil doit accepter tout brouillage radioélectrique subi, même si le brouillage est susceptible d'en compromettre le fonctionnement.

> Nom commercial : **Nikon**
> Modèle : WU-1a, Modèle : WU-1b
> ID de la FCC : CGJ2148EA
> IC : 4634A-2148EA

Avertissements à l'attention des clients résidant aux États-Unis

AVERTISSEMENT RELATIF À LA FCC
Toute transformation ou modification non expressément autorisée par l'autorité responsable de la conformité pourrait faire perdre à l'utilisateur son droit d'utiliser ce matériel.

Emplacement
Ce transmetteur ne doit pas être placé au même endroit que ou utilisé en conjonction avec toute autre antenne ou tout autre transmetteur.

Nikon Inc.,
1300 Walt Whitman Road, Melville, New York
11747-3064, U.S.A. Tél. : 631-547-4200

Avertissement à l'attention des clients résidant à Saint Martin

Directive R&TTE
Par la présente, nous, le fabricant (Nikon Corporation), déclarons que ce produit est conforme aux exigences et autres clauses de la Directive 1999/5/CE. CE

À propos de l'utilisation de fonctions sans fil

Les pacemakers, les appareils de correction auditive et autres appareils médicaux peuvent être affectés par les interférences radio générées par ce produit. Il en est de même pour les systèmes de navigation des avions. Les utilisateurs ayant un pacemaker implantable doivent être situés à au moins 30 cm du produit. Mettez le produit hors tension dans les trains et autres lieux bondés, et mettez le produit hors tension ou désactivez toutes les transmissions sans fil à proximité d'appareils médicaux, dans les établissements médicaux et dans d'autres lieux où les dispositifs sans fil sont interdits, ou à la demande du personnel aérien. Prenez contact avec la compagnie aérienne pour en savoir plus sur l'utilisation des dispositifs sans fil à bord des avions. Si l'utilisation des fonctionnalités sans fil de ce produit provoque des interférences radio, désactivez-les ou mettez le produit hors tension. Le non-respect de cette consigne peut provoquer des accidents ou un dysfonctionnement du produit.

Sécurité

L'un des avantages de ce produit est qu'il permet aux personnes de se connecter librement afin d'échanger des données sans fil en tout lieu, dans la limite de sa portée. Néanmoins, vous pouvez être confronté aux situations suivantes si les fonctions de sécurité ne sont pas activées :
- **Vol de données** : il se peut que des tiers malveillants interceptent les transmissions sans fil afin de voler des identifiants, des mots de passe et autres informations personnelles.
- **Accès non autorisé** : des utilisateurs non autorisés peuvent avoir accès au réseau et modifier des données ou réaliser d'autres actions malveillantes.

Notez qu'en raison de la conception des réseaux sans fil, des attaques spécialisées peuvent permettre un accès non autorisé même si les fonctions de sécurité sont activées.

Transfert de propriété/élimination

Avant de jeter ce produit ou de le transférer à un tiers, rétablissez les réglages par défaut tel que décrit dans le paragraphe « Rétablissement des réglages par défaut ».

Utilisation du transmetteur sans fil pour mobile

Étape 1 **Installez l'appli sur votre périphérique mobile.**

1 Recherchez l'appli
Sur votre périphérique mobile, connectez-vous au service Google Play et recherchez « Wireless Mobile Utility ».

2 Installez l'appli
Suivez les instructions affichées à l'écran pour télécharger et installer l'appli.

Étape 2 **Accédez à l'appareil photo depuis votre périphérique mobile.**

1 Insérez le transmetteur sans fil pour mobile.
Insérez le transmetteur dans votre appareil photo (Figure 1) et mettez l'appareil photo sous tension.

> ⚠ **Ne pas rester longtemps au contact direct de l'appareil photo ou du transmetteur lorsque ceux-ci sont sous tension ou en cours d'utilisation.**
> Certains éléments de ce produit peuvent devenir chauds. Laisser ce produit en contact direct avec la peau pendant de longues périodes peut entraîner des brûlures superficielles.

2 Préparez le périphérique mobile.
Sur le périphérique mobile, ouvrez **Paramètres Wi-Fi** et sélectionnez **Connexion bouton WPS** pour préparer le périphérique à une connexion par commande WPS.

> **WPS**
> WPS (**W**i-Fi **P**rotected **S**etup) est une norme conçue pour faciliter la mise en place d'un réseau sans fil sécurisé. Pour en savoir plus sur les étapes à suivre et la durée pendant laquelle le périphérique mobile attend la connexion, consultez la documentation fournie avec le périphérique mobile.

3 Appuyez sur la commande WPS pendant 5 secondes environ.
Maintenez enfoncée la commande WPS sur le transmetteur sans fil pour mobile jusqu'à ce que la DEL clignote en rouge et vert.

> **Connexions sans fil manuelles**
> **1** Affichez les paramètres Wi-Fi du périphérique mobile.
> **2** Sélectionnez le SSID du transmetteur pour mobile (le SSID par défaut commence par « Nikon_WU_ »). La DEL s'allume en vert lorsque la connexion est établie.

Étape 3 **Démarrez l'appli Wireless Mobile Utility.**

Lorsque la connexion est établie, la DEL s'allume en vert, et la boîte de dialogue principale de Wireless Mobile Utility s'affiche sur le périphérique mobile.

Vous pouvez dès à présent accéder à l'appareil photo depuis le périphérique mobile. Pour en savoir plus, consultez la documentation relative à Wireless Mobile Utility.

État de la connexion

L'état de la connexion entre l'appareil photo et le transmetteur sans fil pour mobile est indiqué par la DEL du transmetteur :

DEL	État
○ Fixe (vert)	Connecté
Clignote en vert une fois toutes les 2 s	Prêt à la connexion
Clignote rapidement en vert (la cadence varie en fonction de la vitesse de la connexion)	Transmission en cours
Clignote lentement en vert une fois toutes les 5 s	Transmetteur en mode veille
Clignote en rouge une fois toutes les 0,5 s	Erreur de connexion

Mode veille

Pour réactiver le transmetteur après son entrée en mode veille, appuyez sur la commande WPS.

Rétablissement des réglages par défaut

Pour rétablir les réglages par défaut, maintenez enfoncée la commande WPS pendant plus de 10 secondes, puis appuyez à nouveau sur cette commande lorsque la DEL clignote en orange.

> **La dragonne et l'étui fournis**
> Utilisez ces accessoires comme indiqué sur la Figure 2 pour ne pas perdre ou faire tomber le transmetteur.

> **Désactivation du transmetteur**
> Pour arrêter la transmission sans fil, mettez l'appareil photo hors tension et déconnectez le transmetteur.

Caractéristiques techniques

Type	WU-1a WU-1b
Sans fil	
Normes	IEEE 802.11b, IEEE 802.11g
Protocoles de communication	• **IEEE 802.11b** : DSSS/CCK • **IEEE 802.11g** : OFDM
Fréquence de fonctionnement	2412–2462 MHz (canaux 1–11)
Portée (sans obstacle)	Environ 10–15 m
Vitesse de transfert des données *	54 Mbit/s
Sécurité	• **Authentification** : système ouvert, WPA2-PSK • **Cryptage** : AES
Configuration sans fil	Prend en charge WPS
Protocoles d'accès	Infrastructure
Protocoles de transfert des données	PTP, PTP-IP
Consommation	Environ 1,65 W maximum
Conditions de fonctionnement	• **Température** : 0–40 °C • **Humidité** : inférieure à 85 % (sans condensation)
Dimensions approximatives (L×H×P)	• **WU-1a** : 18 × 21 × 10 mm • **WU-1b** : 18 × 23 × 10 mm
Poids	Environ 3 g (corps uniquement)

* Vitesses de transfert des données logiques maximales selon la norme IEEE. Les vitesses réelles peuvent varier.

> **Informations sur les marques commerciales**
> GOOGLE PLAY est une marque commerciale de Google Inc. Tous les autres noms de marques mentionnés dans ce manuel sont des marques commerciales ou des marques déposées de leurs détenteurs respectifs.

한국어

카메라와 Wi-Fi 스마트폰, 태블릿 및 기타 스마트 기기를 연결해주는 Nikon 무선 모바일 어댑터를 구입해주셔서 감사합니다(카메라를 어댑터와 함께 사용할 수 있는지에 대한 내용은 카메라 설명서를 참조하십시오). 이 제품을 사용하기 전에 이 설명서와 카메라 및 Wireless Mobile Utility 앱과 함께 제공된 문서를 읽어 주십시오.

이 설명서는 Wireless Mobile Utility 의 안드로이드 버전을 설명하며, 특히 앱 설치와 카메라로의 연결 방법을 설명합니다. 시스템 요구 사항, 설치, 카메라와 스마트 기기와의 무선 연결 방법에 관한 추가 정보는 Wireless Mobile Utility 설명서에서 확인할 수 있습니다. 이 설명서는 다음 웹사이트에서 내려받을 수 있습니다.

http://nikonimglib.com/ManDL/WMAU/

안전상의 주의

Nikon 제품의 손상 또는 사용자나 타인의 부상을 미리 방지하기 위해 본 제품을 사용하기 전에 안전상의 주의를 빠짐없이 읽어주십시오. 이 안전 지침은 모든 사용자가 언제든지 볼 수 있는 곳에 보관하여 주십시오.

여기에 기재된 안전상의 주의를 지키지 않아 초래될 수 있는 결과에 대해서는 다음과 같은 기호로 표시되어 있습니다.

> ⚠ 이 아이콘은 경고, 즉 상해를 방지하기 위해 본 Nikon 제품을 사용하기 전에 읽어야 하는 정보를 나타냅니다.

경고

⚠ ***분해하지 마십시오.*** 이 주의사항을 지키지 않으면 화재, 감전사고, 다른 상해 발생의 위험이 있습니다. 떨어뜨리거나 기타 사고로 인해 제품이 파손되어 내부가 노출되는 경우 카메라 전원을 분리한 다음 니콘 서비스 지정점에 수리를 의뢰하여 주십시오.

⚠ ***오작동 시 즉시 전원을 차단합니다.*** 제품에서 연기가 나거나 이상한 냄새가 날 경우 즉시 카메라를 끄십시오. 계속 작업할 경우 다칠 수 있습니다. 카메라가 냉각되면 배터리를 제거한 후 니콘 서비스 지정점에 가져가 점검하여 주십시오.

⚠ ***인화성 가스가 있는 곳에서 사용하지 마십시오.*** 이 주의사항을 지키지 않으면 폭발이나 화재의 위험이 있습니다.

⚠ ***건조한 상태로 보관하십시오.*** 물에 빠지거나 비에 젖지 않도록 하십시오. 이 주의사항을 지키지 않으면 화재나 감전사고 발생의 위험이 있습니다.

⚠ ***젖은 손으로 만지지 마십시오.*** 이 주의사항을 지키지 않으면 감전될 수 있습니다.

⚠ ***어린이의 손에 닿지 않게 하십시오.*** 이 주의사항을 지키지 않으면 다칠 수 있습니다. 게다가 작은 부품은 삼킬 시 질식의 위험이 있습니다. 만일 어린이가 이 제품의 부품을 삼킨 경우에는 즉시 의사의 진료를 받아 주십시오.

⚠ ***제품이 켜져있거나 사용 중일 때 카메라나 어댑터가 장시간 피부에 닿지 않게 하십시오.*** 제품의 일부가 뜨겁습니다. 피부가 제품에 장시간 닿아 있을 경우에는 저온 화상을 입을 수 있습니다.

⚠ ***고온에 노출시키지 마십시오.*** 제품을 직사광선이 내리쬐는 밀폐된 차량이나 온도가 너무 높은 장소에 두지 마십시오. 이 주의사항을 지키지 않으면 화재의 원인이 되거나 카메라의 내부 회로가 손상될 수 있습니다.

⚠ ***병원과 항공사 직원의 지시에 따릅니다.*** 이 제품은 의료나 항해 장비를 간섭할 수 있는 무선 주파수를 방출합니다. 먼저 병원이나 항공 승무원의 허락없이는 병원이나 기내에서 이 제품을 사용하지 마십시오.

주의 사항

- 본 설명서는 어떤 부분도 Nikon 의 사전 서면 승인 없이 어떠한 형태와 방법으로도 복제, 전송, 전사할 수 없으며 검색 시스템에 저장하거나 다른 언어로 번역할 수 없습니다.
- Nikon 은 본 설명서에 설명된 하드웨어나 소프트웨어 사양을 언제든지 사전 통지 없이 변경할 수 있는 권한을 갖고 있습니다.
- Nikon 은 본 제품을 사용하여 발생한 어떠한 손해에 대해서도 책임지지 않습니다.
- 본 설명서에 기술된 정보가 정확하고 완벽하도록 만전을 기했으나 오류나 누락을 발견하신 경우에는 가까운 Nikon 대리점 (주소 별도 제공) 에 알려 주십시오.

이 제품은 미국에서 개발한 암호화 소프트웨어를 포함하고 있으며 미국 수출 관리 규정에 제한을 받으며 미국이 상품 수출을 금지하는 국가에 수출하거나 재수출할 수 없습니다. 다음 국가에는 현재 수출할 수 없습니다. 쿠바, 이란, 북한, 수단, 시리아 등 입니다.

WU-1b USB 커넥터상 고무가 손상되었다면 즉시 사용을 중지하고 니콘 서비스 지정점에 수리를 요청하십시오.

한국 고객을 위한 참고 사항

> Nikon WU-1a
> Nikon WU-1b
> 특정소출력 무선기기 (무선데이터통신시스템용 무선기기)

무선 LAN 제품 사용시 주의 사항
해당 무선설비는 전파혼신 가능성이 있으므로 인명안전과 관련된 서비스는 할 수 없습니다.

무선 기능의 사용에 관하여

심박조율기, 보청기 및 다른 의료 기기는 항공기 항법 장비와 마찬가지로 이 제품의 무선 간섭으로 영향을 받을 수 있습니다. 이식 심박조율기를 사용하는 사람은 이 제품과 적어도 30cm 정도 떨어져 있어야 합니다. 기차 및 다른 혼잡한 곳에서 제품을 꺼놓습니다. 의료 기기 가까이에서, 의료 기관과 무선 기기가 금지된 곳에서나 항공 승무원이 사용하지 말라고 요청할 경우, 제품을 끄거나 모든 무선 전송을 사용 중지합니다. 항공기에서 무선 기기 사용에 관한 자세한 내용은 항공사에 문의하십시오. 이 제품의 무선 기능 사용으로 무선 간섭이 유발되면 무선 기능을 끄거나 이 제품을 끄십시오. 이 주의사항을 지키지 않으면 사고나 제품 오작동을 초래할 수 있습니다.

보안

이 제품의 혜택은 다른 사용자들이 범위 내에 어느 위치에서도 무선 데이터를 교환할 수 있도록 자유롭게 연결하도록 해주지만 보안이 설정되지 않을 경우 다음 사항이 발생할 수 있습니다.
- **데이터 도용**: 악의적인 제삼자가 무선 전송을 가로채 사용자 ID, 암호, 기타 개인정보를 훔쳐갈 수 있습니다.
- **허가받지 않은 접근**: 허가받지 않은 사용자가 네트워크에 접근해서 데이터를 변경하거나 다른 악의적인 행위를 수행할 수 있습니다.

무선 네트워크의 설계로 인해, 보안이 가동 중이라 할지라도 특수한 공격으로 허가받지 않은 접근이 허용될 수 있습니다.

소유권 양도 / 처분

이 기기를 처분하거나 소유권을 제 3 자에게 양도하기 전에 "초기 설정 복원" 에 설명된 공장 초기값으로 설정을 복원하십시오.

무선 모바일 어댑터 사용

1 단계 **스마트 기기에 앱을 설치합니다.**

1 앱을 찾습니다.
스마트 기기에서 Google Play 서비스에 연결하고 "Wireless Mobile Utility" 를 찾습니다.

2 앱을 설치합니다.
화면의 지시에 따라 앱을 내려받고 설치합니다.

2 단계 **스마트 기기에서 카메라에 접근합니다.**

1 무선 모바일 어댑터를 삽입합니다.
카메라에 어댑터를 삽입하고 (그림 1) 카메라를 켭니다.

> ⚠ **제품이 켜져있거나 사용 중일 때 카메라나 어댑터가 장시간 피부에 닿지 않게 하십시오.**
> 제품의 일부가 뜨겁습니다. 피부가 제품에 장시간 닿아 있을 경우에는 저온 화상을 입을 수 있습니다.

2 스마트 기기를 준비합니다.
스마트 기기에서 Wi-Fi 설정을 열고 WPS 버튼 연결을 선택하여 기기가 WPS 버튼 연결을 준비하도록 합니다.

> **WPS**
> WPS(**W**i-Fi **P**rotected **S**etup) 는 무선 보안 네트워크를 설정하기 쉽게 설계한 표준입니다. 관련 단계와 스마트 기기의 연결 대기 시간 설정에 관한 내용은 스마트 기기와 함께 제공된 설명서를 참조하십시오.

3 WPS 버튼을 약 5 초간 누릅니다.
LED 가 빨간색과 녹색으로 깜박일 때까지 무선 모바일 어댑터에서 WPS 버튼을 누릅니다.

> **수동 무선 연결**
> **1** 스마트 기기의 Wi-Fi 설정을 표시합니다.
> **2** 모바일 어댑터 SSID(기본 SSID 는 "Nikon_WU_" 로 시작됨) 를 선택합니다. 연결이 되면 LED 가 초록색으로 켜집니다.

3 단계 **Wireless Mobile Utility 앱을 시작합니다.**

연결이 되면 LED 가 초록색이 되며 Wireless Mobile Utility 의 주 대화상자가 스마트 기기에 표시됩니다.

이제 스마트 기기에서 카메라에 접근할 수 있습니다. 자세한 내용은 Wireless Mobile Utility 설명서를 참조하십시오.

연결 상태

카메라와 무선 모바일 어댑터간 연결 상태는 어댑터 LED로 나타납니다.

LED	상태
○ 켜짐 (녹색)	연결되었습니다
2 초마다 한 번 녹색 깜박임	연결하려고 준비됨
녹색이 빠르게 깜박임 (연결 속도에 따라 빠른 정도가 달라짐)	전송 중
5 초마다 한 번 녹색 느리게 깜박임	취침 모드시 어댑터
0.5 초마다 한 번 빨간색 깜박임	연결 오류

취침 모드

취침 모드에서 어댑터를 다시 활성화하려면 WPS 버튼을 누릅니다.

초기 설정 복원

초기 설정으로 돌아가려면, 10초 이상 WPS 버튼을 누른 다음 LED가 주황색으로 깜박일 때 다시 버튼을 누릅니다.

> **제공된 스트랩과 케이스**
> 어댑터를 잃어버리거나 떨어뜨리지 않도록 그림 2 에 보이는 액세서리를 사용합니다.

> **어댑터 비활성화**
> 무선 전송을 종료하려면 카메라를 끄고 어댑터를 분리합니다.

사양

방식	WU-1a WU-1b
무선	
표준	IEEE 802.11b, IEEE 802.11g
통신 프로토콜	• IEEE 802.11b: DSSS/CCK • IEEE 802.11g: OFDM
사용 주파수	2412–2462MHz(1–11 채널)
거리 (직선)	약 10–15m
전송 속도*	54Mbps
보안	• 네트워크 인증 : 개방 모드, WPA2-PSK • 암호화 : AES
무선 설정	WPS 지원함
접근 프로토콜	인프라스트럭처
데이터 전송 프로토콜	PTP, PTP-IP
소비 전력	약 최대 1.65W
작동 환경	• 온도 : 0–40°C • 습도 : 85% 이하 (물기가 맺히지 않아야 함)
크기 (W × H × D)	• WU-1a: 18 × 21 × 10 mm • WU-1b: 18 × 23 × 10 mm
무게	약 3 g(본체만)

*IEEE 표준에 따른 최대 논리적 전송 속도입니다. 실제 속도는 다를 수 있습니다.

> **상표 정보**
> GOOGLE PLAY 는 Google Inc. 의 상표입니다. 이 설명서에 언급된 기타 모든 상표명은 각 소유권자의 상표 또는 등록상표입니다.

Nikon

Sc 无线移动适配器 WU-1a
无线移动适配器 WU-1b
使用说明书

Es **Adaptador móvil inalámbrico WU-1a**
Adaptador móvil inalámbrico WU-1b
Manual del usuario

Pb **Adaptador móvel sem fio WU-1a**
Adaptador móvel sem fio WU-1b
Manual do usuário

Jp ワイヤレスモバイルアダプター WU-1a
ワイヤレスモバイルアダプター WU-1b
使用説明書

En **Wireless Mobile Adapter WU-1a**
Wireless Mobile Adapter WU-1b
User's Manual

Fr **Transmetteur sans fil pour mobile WU-1a**
Transmetteur sans fil pour mobile WU-1b
Manuel d'utilisation

Kr 무선 모바일 어댑터 WU–1a
무선 모바일 어댑터 WU–1b
사용설명서

NIKON CORPORATION

插图显示的是 **WU-1a**。 /
Las imágenes muestran un WU-1a./
As ilustrações apresentam o WU-1a.

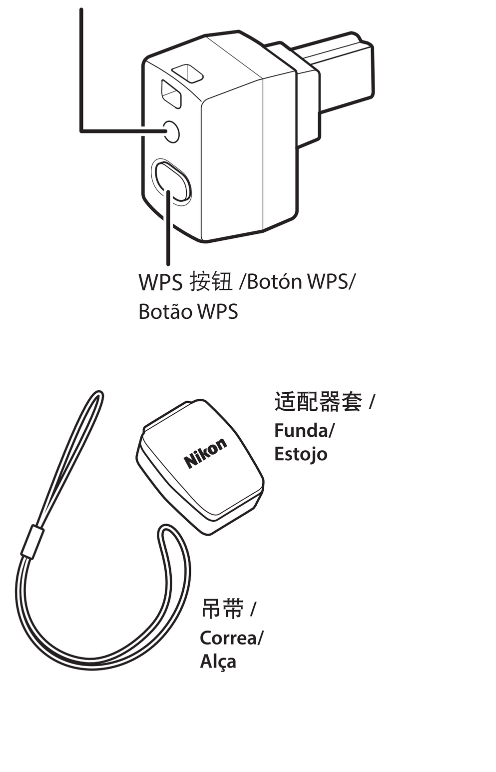

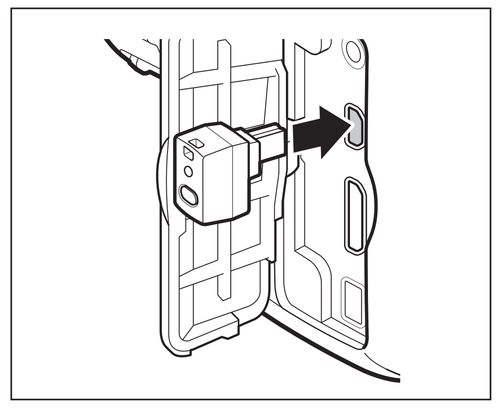

图 1： 插入适配器 （图示为 D3200） /
Imagen 1: Introducción del adaptador (se muestra D3200)/
Figura 1: introduzir o adaptador (como mostrado na D3200)

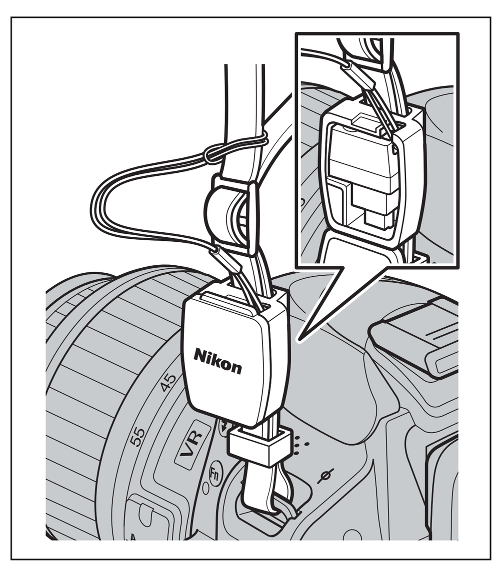

图 2： 吊带和适配器套的安装方法示例 /
Imagen 2: Ejemplo de cómo instalar la correa y la funda/
Figura 2: exemplo de como a alça e o estojo devem ser montados

中文版（简体） 保留备用

使用产品前请仔细阅读本使用说明书。

感谢您购买尼康无线移动适配器，该适配器可实现照相机和配备Wi-Fi的智能手机、平板电脑及其它智能设备之间的连接（有关该适配器是否适用于您的照相机的信息，请参阅照相机的说明书）。使用本产品前，请先阅读本说明书以及照相机和Wireless Mobile Utility应用程序随附的文档。

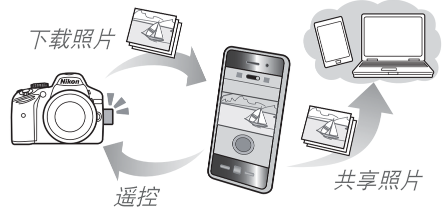

本说明书介绍了Wireless Mobile Utility的Android版本，并且特别说明了如何安装此应用程序并连接至照相机。有关系统要求、安装以及在照相机和智能设备之间建立无线连接的详细信息，请参阅可从以下网站下载的Wireless Mobile Utility说明书。
http://nikonimglib.com/ManDL/WMAU/

安全须知

请在使用前仔细阅读"安全须知"，并以正确的方法使用。本"安全须知"中记载了重要的内容，可使您能够安全、正确地使用产品，并预防对您或他人造成人身伤害或财产损失。请在理解本部分的内容后阅读使用说明书正文，并在阅读之后妥善保管，以便本产品的所有使用者可以随时查阅。

本节中标注的指示和含义如下：

⚠ 警告	表示若不遵守该项指示或操作不当，则有可能造成人员死亡或负重伤的内容。
⚠ 注意	表示若不遵守该项指示或操作不当，则有可能造成人员伤害、以及有可能造成物品损害的内容。

本节使用以下图示和符号对必须遵守的内容作以分类和说明。

图示和符号的实例
△符号表示唤起注意（包括警告）的内容。在图示中或图示附近标有具体的注意内容（左图之例为当心触电）。
⃠符号表示禁止（不允许进行的）的行为。在图示中或图示附近标有具体的禁止内容（左图之例为禁止拆解）。
●符号表示强制执行（必需进行）的行为。在图示中或图示附近标有具体的强制执行内容（左图之例为从插座上拔下插头）。

⚠ 警告	
禁止触碰 立即委托修理	当产品由于跌落而破损使得内部外露时，切勿用手触碰外露部分。 否则将会造成触电、或由于破损部分而导致受伤。
立即委托修理	当发现产品变热、冒烟或发出焦味等异常时，请立刻切断照相机电源，并待本产品冷却后将其从照相机上取下。 请委托尼康授权的维修服务中心进行修理。
禁止拆解	切勿自行拆解、修理或改装。 否则将会造成触电、发生故障并导致受伤。
禁止接触水	切勿浸入水中或接触到水，或被雨水淋湿。 否则将会导致起火或触电。

⚠ 警告	
禁止使用	切勿在有可能起火、爆炸的场所使用。 在有丙烷气、汽油、可燃性喷雾剂等易燃性气体、粉尘的场所使用产品，将会导致爆炸或火灾。
妥善保管	切勿在婴幼儿伸手可及之处保管主体部件以及婴幼儿可能会放入口中的细小部件。 否则将会导致婴幼儿将部件吞入口中。 意外吞入口中时，请立即向医生咨询。

⚠ 注意	
当心触电	切勿用湿手触碰。 否则将有可能导致触电。
小心使用	安装在照相机上时，切勿长时间直接接触。 使用期间某些部位的温度会升高，有可能造成低温烫伤。
妥善保管	切勿在婴幼儿伸手可及之处保管本产品。 否则将有可能导致受伤。
小心使用	携带本设备登入飞机时，在飞机起飞、着陆时务必从照相机上将其取下。 在飞行期间切勿使用无线功能。在医院使用时务必遵守医院的指示。 本产品发出的电磁波和无线电波等可能会干扰飞机的电子系统或医院的医疗设备。（在配备有无线局域网络系统的飞机上时，可能可以在飞机起飞及着陆以外的时间段内使用无线功能。有关详细信息，请咨询航空公司。）
禁止	使用时切勿用被褥遮盖、包裹本产品。 否则将无法散热，使得外壳变形，并导致火灾。

⚠ 注意	
禁止放置	切勿放置于封闭的车辆中、直射阳光下或其它异常高温之处。 否则将对内部零件造成不良影响，并导致火灾。

注意事项

- 未经尼康公司的事先书面许可，对本说明书之所有内容，不得以任何形式进行翻版、传播、转录或存储在可检索系统内，或者翻译成其它语言。
- 尼康公司保留可随时更改说明书内载之硬件及软件规格的权利，而无须事先通知。
- 尼康公司对因使用本产品而引起的损害不承担法律责任。
- 本公司已竭尽全力来确保说明书内载之信息的准确性和完善性。如果您发现任何错误或遗漏，请向您所居住地区的尼康维修服务中心（另附地址）反映，对此，我们深表感谢。
- 运输产品时，请在包装箱内装入足够多的缓冲材料，以减少（避免）由于冲击导致产品损坏。

本产品包含由美国研发的加密软件，受美国出口管理规章的控制，不能出口或再出口至任何美国禁运货物的国家。目前禁运货物的国家包括：古巴、伊朗、朝鲜、苏丹及叙利亚。

若WU-1b USB接口上的橡胶套损坏，请立即停止使用并请求尼康授权的维修服务中心进行维修。

关于无线功能的使用

心脏起搏器、助听器以及其它医疗设备同飞机导航设备一样，会受到本产品发射出的无线电波的干扰。带有可植入式心脏起搏器的用户与本产品的距离应至少保持30cm。在火车上及其它人群拥挤的地方，请关闭本产品；在医疗设备附近，医疗机构内及其它禁用无线设备的场所，或者航空公司人员如此指示时，请关闭本产品或禁用所有无线传送功能。有关在飞机上使用无线设备的详细信息，请咨询航空公司。若由于使用本产品的无线功能而引起无线电干扰，请禁用无线功能或关闭本产品，否则可能导致意外事故或产品故障。

安全性

本产品的一大优点就是可让他人在其范围内自由进行无线数据交换，但是若不启用安全性保护将可能会出现以下情况：
- **数据盗窃**：恶意第三方可能会截取无线传送以盗窃用户名、密码以及其它个人信息。
- **未经授权的访问**：未授权用户可能也能访问网络，更改数据或进行其它恶意操作。

请注意，由于无线网络的设计特性，即使启用了安全性保护，特殊攻击也可能实现未经授权的访问。

转让所有权 / 产品处理

处理本产品或者将所有权转让给第三方之前，请先按照"恢复默认设定"中所述，将设定恢复为出厂默认值。

使用无线移动适配器

步骤 1 **将应用程序安装至您的智能设备。**

1 找到应用程序。
在智能设备上连接至Google Play服务并搜索"Wireless Mobile Utility"。

2 安装应用程序。
按照屏幕上的指示说明下载并安装应用程序。

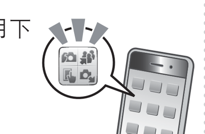

步骤 2 **从智能设备访问照相机。**

1 插入无线移动适配器。
将适配器插入您的照相机（图1）并开启照相机。

> **⚠ 安装在照相机上时，切勿长时间直接接触。**
> 使用期间某些部位的温度会升高，有可能造成低温烫伤。

2 准备智能设备。
打开智能设备上的**Wi-Fi settings**（**Wi-Fi设定**）并选择**WPS button connection**（**WPS按钮连接**）以准备好设备进行WPS按钮连接。

> **WPS**
> WPS（Wi-Fi保护设定）是为轻松建立安全性无线网络而设计的一种标准。有关涉及的步骤和智能设备等待连接的时间长度的信息，请参阅智能设备随附的文档。

3 按住WPS按钮约5秒。
按住无线移动适配器上的WPS按钮直至LED以红色和绿色交替闪烁。

> **手动无线连接**
> **1** 显示智能设备的Wi-Fi设定。
> **2** 选择移动适配器SSID（默认SSID以"Nikon_WU_"开始）。建立连接后，LED将以绿色点亮。

步骤 3 **启动Wireless Mobile Utility应用程序。**

建立连接后，LED将呈绿色亮起且智能设备上将显示Wireless Mobile Utility的主对话框。

此时您即可从智能设备访问照相机。有关详细信息，请查阅Wireless Mobile Utility的文档。

连接状态

照相机和无线移动适配器之间的连接状态由适配器LED表示：

LED	状态
○ 点亮（绿色）	已连接
☼ 以绿色闪烁（每2秒1次）	准备连接
☼ 以绿色快速闪烁（闪烁速度因连接速度的不同而异）	正在传送
☼ 以绿色慢速闪烁（每5秒1次）	适配器处于睡眠模式
☼ 以红色闪烁（每0.5秒1次）	连接错误

睡眠模式

若要在适配器进入睡眠模式后重新激活适配器，请按下WPS按钮。

恢复默认设定

若要恢复默认设定，请按住WPS按钮10秒以上，然后在LED以橙色闪烁时再次按下该按钮。

> **附送的吊带和适配器套**
> 如图2中所示使用这些配件可防止适配器丢失或跌落。

> **停用适配器**
> 若要终止无线传送，请关闭照相机并断开适配器的连接。

技术规格

类型	WU-1a WU-1b
无线	
标准	IEEE 802.11b、IEEE 802.11g
通讯协议	• **IEEE 802.11b**：DSSS/CCK • **IEEE 802.11g**：OFDM
操作频率	2412–2462MHz（通道1–11）
范围（视线）	约10–15m
数据速率*	54Mbps
安全性	• **验证**：开放式、WPA2-PSK • **加密**：AES
无线设定	支持WPS
访问协议	基础结构模式
数据传送协议	PTP、PTP-IP
电量消耗	约1.65W（最大）
操作环境	• **温度**：0–40℃ • **湿度**：低于85%（不结露）
近似尺寸（宽×高×厚）	• **WU-1a**：18×21×10mm • **WU-1b**：18×23×10mm
重量	约3g（仅主体）

*根据IEEE标准的最大逻辑数据速率。实际速率可能会有所差异。

> **商标信息**
> GOOGLE PLAY是Google Inc.的商标。本说明书中提及的所有其他商标名称，分别为其相关所有者所持有的商标或注册商标。

照相机及相关产品中有毒有害物质或元素的名称、含量及环保使用期限说明

环保使用期限	部件名称	铅 (Pb)	汞 (Hg)	镉 (Cd)	六价铬 (Cr(VI))	多溴联苯 (PBB)	多溴二苯醚 (PBDE)
10	1 无线发射器外壳和镜筒（塑料制）	○	○	○	○	○	○
	2 电子表面装配元件（包括电子元件）	×	○	○	○	○	○
	3 机械元件，包括螺钉、包括螺母和垫圈等	○	○	○	○	○	○
e	4 非电子附件（盖子、罩子、带子、遮光罩、光学附件、转接环、盒子等）	○	○	○	○	○	○

（有毒有害物质或元素：铅、汞、镉、六价铬、多溴联苯、多溴二苯醚）

注：
有毒有害物质或元素标识说明
○ 表示该有毒有害物质或元素在该部件所有均质材料中的含量均在SJ/T11363-2006标准规定的限量要求以下。
× 表示该有毒有害物质或元素至少在该部件的某一均质材料中的含量超出SJ/T11363-2006标准规定的限量要求。但是，以现有的技术条件要使照相机相关产品完全不含有上述有毒有害物质极为困难，并且上述产品都包含在《关于电气电子设备中特定有害物质使用限制指令2002/95/EC》的豁免范围之内。

环保使用期限
此标志的数字是基于中华人民共和国电子信息产品污染控制管理办法及相关标准，表示该产品的环保使用期限的年数。
请遵守产品的安全及使用注意事项，并在产品使用后根据各地的法律、规定以适当的方法回收再利用或废弃处理本产品。

进口商:尼康映像仪器销售（中国）有限公司
（上海市西藏中路268号来福士广场50楼01-04室，200001）
尼康客户支持中心服务热线:4008-201-665（周一至周日9:00–18:00）
http://www.nikon.com.cn/

在日本印刷
出版日期 2013年5月1日

Español

Gracias por adquirir un adaptador móvil inalámbrico de Nikon, el cual le permite conectar su cámara a teléfonos inteligentes, tabletas y demás dispositivos inteligentes (para más información acerca de la posibilidad de usar su cámara con el adaptador, consulte el manual de la cámara). Antes de utilizar este producto, lea este manual y la documentación suministrada con su cámara y con la aplicación Wireless Mobile Utility.

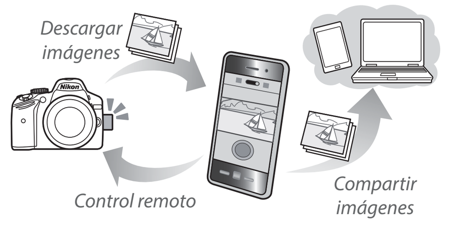

Este manual describe la versión Android de Wireless Mobile Utility, específicamente cómo instalar la aplicación y su conexión a la cámara. Podrá encontrar información adicional acerca de los requisitos del sistema, instalación y establecimiento de una conexión inalámbrica entre la cámara y el dispositivo inteligente en el manual de Wireless Mobile Utility, el cual está disponible para su descarga en el siguiente sitio web.
http://nikonimglib.com/ManDL/WMAU/

Por su seguridad

Para evitar dañar el producto Nikon o lesionar a otras personas o a usted mismo, lea al completo las siguientes precauciones de seguridad antes de utilizar este producto. Guárdelas en un lugar donde todas las personas que utilicen el producto puedan leerlas.

Las consecuencias que pueden derivarse del incumplimiento de las precauciones señaladas en esta sección se indican con el símbolo siguiente:

> ⚠ Este icono indica una advertencia, información que debe leer antes de utilizar este producto Nikon para evitar posibles lesiones.

ADVERTENCIAS

⚠ ***No desmontar.*** En caso contrario, se podría originar una descarga eléctrica, un incendio u otra lesión. Si a causa de una caída u otro accidente el equipo se rompe o abre, desconecte la fuente de alimentación de la cámara y lleve el producto a un representante del servicio técnico autorizado de Nikon para su inspección.

⚠ ***En caso de funcionamiento defectuoso, apague inmediatamente el equipo.*** Si nota que el producto emite humo u olores inusuales, apague la cámara inmediatamente . Si sigue utilizando el equipo, corre el riesgo de sufrir daños. Una vez el producto se haya enfriado, retírelo y llévelo a un representante del servicio técnico autorizado de Nikon para su inspección.

⚠ ***No utilice el equipo si hay gas inflamable.*** De lo contrario, se podría provocar una explosión o un incendio.

⚠ ***Manténgalo seco.*** No lo sumerja ni lo exponga al agua o a la lluvia. En caso contrario, se podría originar una descarga eléctrica o un incendio.

⚠ ***No lo maneje con las manos mojadas.*** De no cumplir con esta precaución podría sufrir una descarga eléctrica.

⚠ ***Manténgase fuera del alcance de los niños.*** De no cumplir con esta precaución podrían sufrirse lesiones. Igualmente, tenga en cuenta que las piezas pequeñas constituyen riesgo de asfixia. Si un niño ingiere una pieza de este producto, póngase inmediatamente en contacto con un médico.

⚠ ***No permanezca en contacto con la cámara o el adaptador durante largos períodos de tiempo si dichos productos están encendidos o en uso.*** Las partes del producto estarán calientes. Dejar el producto en contacto directo con la piel durante largos períodos de tiempo puede provocar quemaduras de primer grado.

⚠ ***No exponga el producto a altas temperaturas.*** No deje el producto en un vehículo cerrado a pleno sol o en otras zonas expuestas a temperaturas extremadamente altas. Si no respeta esta medida de seguridad, se podría producir un incendio o dañarse el cuerpo o las partes internas del producto.

⚠ ***Siga las instrucciones del personal del hospital o de la línea aérea.*** Este producto emite radiaciones de radiofrecuencia que podrían interferir con los equipos médicos o de navegación. No utilice este producto en un hospital ni dentro de un avión sin el permiso previo del personal del hospital o de la línea aérea.

Avisos

- Están totalmente prohibidos la reproducción, transmisión, transcripción, almacenamiento en sistemas de recuperación o traducción a ningún idioma de ninguna forma ni por ningún medio ninguna parte de este manual sin la previa autorización por escrito de Nikon.
- Nikon se reserva el derecho de cambiar las especificaciones del hardware y del software descritos en este manual en cualquier momento y sin previo aviso.
- Nikon no se hará responsable de los daños derivados del uso de este producto.
- Aunque se ha hecho todo lo posible para asegurar que la información recogida en este manual sea precisa y completa, en caso de encontrar algún error u omisión, rogamos lo comunique al representante Nikon de su zona (las direcciones se suministran por separado).

Este producto, el cual posee software cifrado desarrollado en los Estados Unidos, está controlado mediante United States Export Administration Regulations (Normas de administración de exportaciones de los Estados Unidos) y no se puede exportar o re-exportar a ningún país sobre el que los Estados Unidos haya decretado el embargo. Los siguientes países se encuentran actualmente sujetos al embargo: Cuba, Irán, Corea del Norte, Sudán y Siria.

Si la goma del conector USB del WU-1b está dañada, deje de utilizar el producto inmediatamente y solicite a un representante del servicio técnico autorizado de Nikon su reparación.

Acerca del uso de las funciones inalámbricas

Los marcapasos, audífonos y otros dispositivos médicos pueden verse afectados por las interferencias de radio del producto, al igual que puede suceder con el equipo de navegación de una aeronave. Los usuarios con marcapasos cardíacos implantados deben mantener este producto a al menos 30 cm de distancia de los mismos. Apague el producto cuando se encuentre en trenes y demás lugares concurridos, y apague el producto o desactive las transmisiones inalámbricas cerca de dispositivos médicos, al encontrarse en instituciones médicas y demás instalaciones en las que el uso de dispositivos inalámbricos esté prohibido, o cuando así se lo indique el personal de la aeronave. Póngase en contacto con la línea aérea para obtener más información acerca del uso de dispositivos inalámbricos en la aeronave. Si el uso de las funciones inalámbricas de este producto produce interferencias de radio, deshabilite las funciones inalámbricas o apague el producto. No cumplir con esta precaución puede provocar accidentes o funcionamientos erróneos del producto.

Seguridad

Aunque una de las ventajas de este producto es que permite que otros puedan conectarse libremente para intercambiar datos de forma inalámbrica en cualquier posición dentro de su rango, si no habilita la seguridad podría producirse lo siguiente:
- **Robo de datos**: Terceras partes con intenciones maliciosas podrían interceptar las transmisiones inalámbricas con la finalidad de robar la identidad del usuario, contraseñas y demás información personal.
- **Acceso no autorizado**: Usuarios no autorizados podrían obtener acceso a la red y alterar los datos o realizar actos maliciosos.

Tenga en cuenta que debido al diseño de las redes inalámbricas, ciertos ataques especializados podrían permitir el acceso no autorizado incluso con la seguridad activada.

Transferencia de propiedad/Desecho

Antes de desechar este dispositivo o de transferir su propiedad a terceros, configure los ajustes a sus valores predeterminados tal y como se describe en "Restauración de los ajustes predeterminados".

Uso del adaptador móvil inalámbrico

Paso 1 **Instale la aplicación en su dispositivo inteligente.**

1 Encuentre la aplicación.
En su dispositivo inteligente, conéctese al servicio Google Play y busque "Wireless Mobile Utility".

2 Instale la aplicación.
Siga las instrucciones en pantalla para descargar e instalar la aplicación.

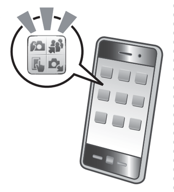

Paso 2 **Acceda a la cámara desde su dispositivo inteligente.**

1 Introduzca el adaptador móvil inalámbrico.
Introduzca el adaptador en su cámara (Imagen 1) y encienda la cámara.

> **⚠ No permanezca en contacto con la cámara o el adaptador durante largos períodos de tiempo si dichos productos están encendidos o en uso.**
> Las partes del producto estarán calientes. Dejar el producto en contacto directo con la piel durante largos períodos de tiempo puede provocar quemaduras de primer grado.

2 Prepare el dispositivo inteligente.
En el dispositivo inteligente, abra **Ajustes Wi-Fi** y seleccione **Conexión del botón de WPS** para preparar el dispositivo para una conexión del botón de WPS.

> **WPS**
> WPS (**W**i-Fi **P**rotected **S**etup) es un estándar diseñado para facilitar el establecimiento de una red inalámbrica segura. Para más información acerca de los pasos a seguir y durante cuánto tiempo el dispositivo inteligente esperará por una conexión, consulte la documentación suministrada con el dispositivo inteligente.

3 Pulse el botón WPS durante al menos 5 segundos.
Mantenga pulsado el botón WPS del adaptador móvil inalámbrico hasta que el LED parpadee en rojo y verde.

> **Conexiones inalámbricas manuales**
> **1** Visualice la configuración Wi-Fi del dispositivo inteligente.
> **2** Seleccione el adaptador móvil SSID (el SSID predeterminado comienza con "Nikon_WU_"). El LED se iluminará en verde al establecerse una conexión.

Paso 3 **Inicie la aplicación Wireless Mobile Utility.**

Al establecerse una conexión, el LED se iluminará en verde y el diálogo principal de Wireless Mobile Utility será visualizado en el dispositivo inteligente.

Ahora puede acceder a la cámara desde el dispositivo inteligente. Para más información, consulte la documentación de Wireless Mobile Utility.

Estado de conexión

El estado de la conexión entre la cámara y el adaptador móvil inalámbrico se muestra en el LED del adaptador:

LED	Estado
○ Activado (verde)	Conectado
☼ Parpadea en verde una vez cada 2 segundos	Listo para la conexión
☼ Parpadea rápidamente en verde (el ritmo depende de la velocidad de conexión)	Transmitiendo
☼ Parpadea lentamente en verde una vez cada 5 segundos	Adaptador en modo reposo
☼ Parpadea en rojo una vez cada 0,5 segundos	Error de conexión

Modo reposo

Para reactivar el adaptador tras entrar en el modo reposo, pulse el botón WPS.

Restauración de los ajustes predeterminados

Para restaurar los ajustes predeterminados, mantenga pulsado el botón WPS durante aproximadamente 10 segundos y a continuación pulse de nuevo el botón cuando el LED parpadee en naranja.

> **La correa y la funda suministradas**
> Utilice estos accesorios tal y como indica la imagen 2 para evitar que el adaptador se pierda o caiga.

> **Desactivación del adaptador**
> Para finalizar la transmisión inalámbrica, apague la cámara y desconecte el adaptador.

Especificaciones

Tipo	WU-1a WU-1b
Inalámbrico	
Estándares	IEEE 802.11b, IEEE 802.11g
Protocolos de comunicación	• **IEEE 802.11b**: DSSS/CCK • **IEEE 802.11g**: OFDM
Frecuencia operativa	2.412–2.462 MHz (canales 1–11)
Rango (línea de vista)	Aproximadamente 10–15 m (33–49 pies)
Velocidad de datos *	54 Mbps
Seguridad	• **Autenticación**: Sistema abierto, WPA2-PSK • **Cifrado**: AES
Configuración inalámbrica	Compatible con WPS
Protocolos de acceso	Infraestructura
Protocolos de transferencia de datos	PTP, PTP-IP
Consumo de energía	Aproximadamente 1,65 voltios como máximo
Entorno operativo	• **Temperatura**: 0–40 °C (32–104 °F) • **Humedad**: Menos del 85% (sin condensación)
Dimensiones aproximadas (An. × Al. × Pr.)	• **WU-1a**: 18 × 21 × 10 mm (0,7 × 0,8 × 0,4 pulgadas) • **WU-1b**: 18 × 23 × 10 mm (0,7 × 0,9 × 0,4 pulgadas)
Peso	Aproximadamente 3 g/0,1 oz (únicamente el cuerpo)

* Velocidades de datos lógicas máximas según el estándar IEEE. Las velocidades reales podrían diferir.

> **Información acerca de marcas comerciales**
> GOOGLE PLAY es una marca comercial de Google Inc. El resto de nombres comerciales mencionados en este manual son marcas comerciales o marcas comerciales registradas de sus respectivos propietarios.

Português (Brasil)

Obrigado por ter adquirido um adaptador móvel sem fio Nikon que permite transmissões entre a sua câmera e telefones inteligentes, tablets e outros dispositivos inteligentes (para obter a informação se a sua câmera pode ser usada com o adaptador, consulte o manual da câmera). Antes de usar este produto, leia este manual e a documentação fornecida com a sua câmera e com o aplicativo Wireless Mobile Utility.

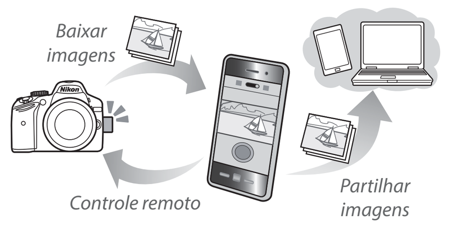

Este manual apresenta a versão para Android do Wireless Mobile Utility, especificamente como instalar o aplicativo e conectar com a câmera. Informações adicionais sobre os requisitos do sistema, da instalação, e do estabelecimento de uma conexão sem fio entre a câmera e o dispositivo inteligente poderão ser encontradas no manual do Wireless Mobile Utility, que está disponível para baixar no seguinte website.
http://nikonimglib.com/ManDL/WMAU/

Para sua segurança

Para evitar danos ao seu produto Nikon ou lesões em você ou em terceiros, leia, na sua totalidade, as seguintes precauções de segurança antes de usar este produto. Conserve estas instruções de segurança onde todos que usem este produto as possam ler.

As consequências que poderão resultar da não observância das precauções listadas nesta seção são indicadas pelo símbolo seguinte:

> ⚠ Este ícone assinala os avisos, informações que devem ser lidas antes de utilizar este produto Nikon para evitar possíveis lesões.

AVISOS

⚠ ***Não desmonte***. A não observância desta precaução poderá resultar em incêndio, choque elétrico ou outras lesões. Caso o produto fique aberto ao quebrar, como resultado de uma queda ou outro acidente, desligue a fonte de alimentação da câmera e leve o produto a um representante de assistência técnica autorizada Nikon para inspeção.

⚠ ***Corte imediatamente a alimentação em caso de mau funcionamento.*** Caso note fumaça ou um odor estranho proveniente do produto, desligue imediatamente a câmera. A continuação do funcionamento pode resultar em ferimentos. Logo que o produto tenha esfriado, remova-o e leve-o ao representante do serviço autorizado da Nikon para inspeção.

⚠ ***Não use na presença de gás inflamável.*** A não observância desta precaução poderá resultar em explosão ou incêndio.

⚠ ***Mantenha seco.*** Não mergulhe nem exponha à água ou à chuva. A não observância desta precaução poderá resultar em incêndio ou choque elétrico.

⚠ ***Não manuseie com as mãos úmidas.*** A não observância desta precaução poderá resultar em choque elétrico.

⚠ ***Mantenha longe do alcance das crianças.*** A não observância desta precaução poderá resultar em lesões. Além disso, note que as peças pequenas constituem um perigo de asfixia. Se uma criança engolir qualquer parte deste produto, consulte um médico imediatamente.

⚠ ***Não permaneça em contato com a câmera ou o adaptador durante longos períodos enquanto os produtos estiverem ligados ou em uso.*** Partes do produto esquentam. Deixar o produto em contato direto com a pele durante períodos longos poderá resultar em queimaduras de baixa temperatura.

⚠ ***Não exponha a altas temperaturas.*** Não deixe o produto dentro de um veículo fechado exposto ao sol ou em outras áreas sujeitas a temperaturas extremamente elevadas. A não observância a esta advertência poderá resultar em incêndio ou dano às peças ou ao revestimento interno.

⚠ ***Siga as instruções do pessoal do hospital ou da companhia aérea.*** Este produto emite radiação de frequência de rádio que poderá interferir com o equipamento clínico ou de navegação. Não use este produto em hospital ou a bordo de um avião sem antes obter a permissão do pessoal do hospital ou da companhia aérea.

Avisos

- Nenhuma parte deste manual pode ser reproduzida, transmitida, transcrita, armazenada em um sistema de recuperação ou traduzida para qualquer idioma em qualquer forma, por quaisquer meios, sem prévia autorização por escrito da Nikon.
- A Nikon se reserva o ao direito de alterar as especificações do hardware e software descritos neste manual a qualquer momento e sem aviso prévio.
- A Nikon não se responsabiliza por quaisquer danos decorrentes do uso deste produto.
- Ainda que tenham sido feitos todos os esforços para garantir que as informações contidas neste manual sejam precisas e completas, gostaríamos que você notificasse quaisquer erros ou omissões para o representante da Nikon da sua área (endereço fornecido separadamente).

Este produto, que contém software de criptografia desenvolvido nos Estados Unidos, é controlado pelos Regulamentos de Administração das Exportações dos Estados Unidos e não pode ser exportado ou reexportado para qualquer país para o qual os Estados Unidos pratiquem embargo de mercadorias. O países a seguir estão atualmente sujeitos a embargo: Cuba, Irã, Coreia do Norte, Sudão e Síria.

Se a borracha do conector USB do WU-1b estiver danificada, interrompa imediatamente a utilização e solicite a sua reparação a um representante de assistência técnica autorizada Nikon.

Sobre o uso de funções sem fio

Marca-passos, aparelhos auditivos e outros dispositivos médicos podem ser afetados por interferências de rádio a partir do produto, assim como podem ser afetados os equipamentos de navegação de aeronaves. Usuários com marca-passos cardíacos implantados devem permanecer pelo menos a 30 cm do produto. Desligue o produto nos trens e outros lugares cheios de gente, e desligue o produto ou desative todas as transmissões sem fio nas proximidades de dispositivos médicos, quando em instituições médicas e outros locais em que os dispositivos sem fio são proibidos, ou quando assim orientado pelo pessoal da companhia aérea. Contate a companhia aérea para obter mais informações sobre o uso de dispositivos sem fio no avião. Se o uso dos recursos sem fio desse produto provocar interferência de rádio, desative os recursos sem fio ou desligue o produto. A não observância desta precaução poderá resultar em acidentes ou mau funcionamento do produto.

Segurança

Embora um dos benefícios deste produto seja que ele permite a outros se conectarem livremente para a troca de dados sem fio em qualquer lugar dentro do seu alcance, o seguinte pode ocorrer se a segurança não for ativada:
- **Roubo de dados**: terceiros mal intencionados poderão interceptar as transmissões sem fio para roubar a identificação, senhas e outras informações pessoais do usuário.
- **Acesso não autorizado**: usuários não autorizados podem ter acesso à internet e alterar dados ou realizar outras ações maliciosas.

Note que, devido ao desenho das redes sem fio, ataques especializados podem permitir o acesso não autorizado, mesmo quando a segurança estiver ativada.

Transferência de propriedade/Descarte

Antes de descartar este dispositivo ou de transferir a sua propriedade para terceiros, reconfigure o equipamento para os valores padrão de fábrica, conforme descrito em "Restaurar configurações padrão".

Usar o adaptador móvel sem fio

Passo 1 **Instale o aplicativo no seu dispositivo inteligente.**

1 Encontre o aplicativo.
No seu dispositivo inteligente, conecte-se ao serviço Google Play e procure por "Wireless Mobile Utility".

2 Instale o aplicativo.
Siga as instruções na tela para baixar e instalar o aplicativo.

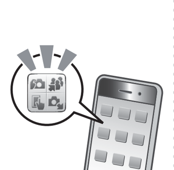

Passo 2 **Acesse a câmera a partir de seu dispositivo inteligente.**

1 Introduza o adaptador móvel sem fio.
Introduza o adaptador na sua câmera (Figura 1) e ligue a câmera.

> **⚠ Não permaneça em contato com a câmera ou adaptador durante longos períodos enquanto os produtos estiverem ligados ou em uso.**
> Partes do produto esquentam. Deixando o produto em contato direto com a pele durante períodos longos poderá resultar em queimaduras de baixa temperatura.

2 Apronte o dispositivo inteligente.
No dispositivo inteligente, abra as **Definições Wi-Fi** e selecione a **Ligação de botão WPS** para aprontar o dispositivo para a conexão ao botão WPS.

> **WPS**
> WPS (Configuração Wi-Fi Protegido) é um padrão projetado para facilitar o estabelecimento de uma rede sem fio segura. Para obter informações sobre os passos envolvidos e a duração de tempo que o dispositivo inteligente vai esperar por uma conexão, consulte a documentação fornecida com o dispositivo inteligente.

3 Pressione o botão WPS por cerca de 5 segundos.
Mantenha pressionado o botão WPS no adaptador móvel sem fio até o LED piscar vermelho e verde.

> **Conexões sem fio manuais**
> **1** Exiba as configurações Wi-Fi para o dispositivo inteligente.
> **2** Selecione o adaptador móvel SSID (o SSID padrão começa por "Nikon WU_"). O LED acende verde quando uma conexão é estabelecida.

Passo 3 **Inicie o aplicativo Wireless Mobile Utility.**

Quando estiver estabelecida uma ligação, o LED acende em verde e a caixa de diálogo principal para o Wireless Mobile Utility será exibida no dispositivo inteligente.

Você poderá agora acessar a câmera a partir do dispositivo inteligente. Para mais informações, consulte a documentação para o Wireless Mobile Utility.

Status da conexão

O status da conexão entre a câmera e o adaptador móvel sem fio é mostrado pelo LED do adaptador:

LED	Status
○ Ligado (verde)	Conectado
☼ Pisca verde uma vez a cada 2 seg.	Pronto para conectar
☼ Pisca verde rapidamente (o ritmo varia com a velocidade de conexão)	Transmitindo
☼ Pisca verde lento uma vez a cada 5 seg.	Adaptador em modo espera
☼ Pisca vermelho uma vez a cada 0,5 seg.	Erro de conexão

Modo espera

Para reativar o adaptador após ele entrar em modo espera, pressione o botão WPS.

Restaurar configurações padrão

Para restaurar as configurações padrão, mantenha pressionado o botão WPS por mais de 10 segundos e, então, pressione o botão novamente quando o LED pisca laranja.

> **Alça e estojo fornecidos**
> Use estes acessórios como mostrado na Figura 2 para evitar que o adaptador seja perdido ou derrubado.

> **Desativar o adaptador**
> Para terminar a transmissão sem fio, desligue a câmera e desconecte o adaptador.

Especificações

Tipo	WU-1a WU-1b
Sem fio	
Padrões	IEEE 802.11b, IEEE 802.11g
Protocolos de comunicação	• **IEEE 802.11b**: DSSS/CCK • **IEEE 802.11g**: OFDM
Frequência de operação	2412–2462 MHz (canais 1–11)
Alcance (linha de visão)	Aproximadamente 10 –15 m
Taxa de dados*	54 Mbps
Segurança	• **Autenticação**: Sistema aberto, WPA2-PSK • **Encriptação**: AES
Configuração sem fio	Suporta WPS
Protocolos de acesso	Infraestrutura
Protocolos de transferência de dados	PTP, PTP-IP
Consumo de energia	Aproximadamente 1,65 W máximo
Ambiente operacional	• **Temperatura**: 0–40 °C • **Umidade**: Inferior a 85% (sem condensação)
Dimensões aproximadas (L×A×P)	• **WU-1a**: 18×21×10 mm • **WU-1b**: 18×23×10 mm
Peso	Aproximadamente 3 g (corpo apenas)

* Taxas máximas de dados lógicos de acordo com a norma IEEE. Taxas reais poderão diferir.

> **Informações sobre as marcas comerciais**
> A GOOGLE PLAY é uma marca comercial da Google Inc. Todos os outros nomes comerciais mencionados neste manual são marcas comerciais ou marcas registradas de seus respectivos proprietários.

© 2012 Nikon Corporation